WHE 37/50a

Données techniques
Situation 09/2023

Données techniques	fonctionnement par échangeur thermique à eau		fonctionnement via un système de train connecté	
	Valeurs contrôlées	revêtement en bois surélevé	Valeurs de fonctionnement	
Cote énergétique	A+			
Données de fonctionnement				
Puissance calorifique nominale / Capacité vers l'eau	14,5 / 10,9 kW	25,5 / 14,3 kW	----	----
Rendement	>85 %	>85 %	----	----
Consommation de bois	3,7 kg/h	6,8 kg/h	6 kg	15 kg
Puissance de combustion	----	----	24 kW	60 kW
Émission de chaleur moyenne / durée de stockage [5]	----	----	2,4 kW / 8 h	4 kW / 12 h
Débit massique des fumées	11,7 g/s	18,1 g/s	18 g/s	45 g/s
Tirage minimal nécessaire	15 Pa	15 Pa	15 Pa	15 Pa
Consommation d'air pour la combustion	35 m^3/h	60 m^3/h	55 m^3/h	130 m^3/h
Température moyenne des gaz de combustion mesurée				
a la sortie (derrière l'échangeur de chaleur à eau)	168 °C	197 °C	----	----
a la sortie (avant la masse d'accumulation)	----	----	378 °C	616 °C
Après 3,5 m de modules d'accumulation KMS 300	----	----	185 °C	
Après 5,5 m de modules d'accumulation KMS 300	----	----	----	178 °C
Répartition de la chaleur				
Element de chauffage	10%	21%	10%	15%
Porte en verre (simple / double)	14%	14%	14%	14%
Eau	76%	65%	15%	18%
Masse d'accumulation supplémentaire	----	----	61%	53%
Informations sur l'échangeur thermique				
Pression de service maximale	2,5 bar			
Température de retour minimale	60 °C			
Contenance en eau	80 Liter			
Puissance de pompe minimale nécessaire	15 l/min			
Connexion entrée / sortie	1 / 1 Zoll			
Données pour construction				
Section minimale de la grille évacuation / grille alimentation d'air de convection (avec grille)	600 / 700 cm^2			
Surface rayonnante minimale [3]	selon TROL		8 m^2	
Distances minimales aux surfaces isolantes / au sol	40 / 20 mm			
Isolation de référence isolation thermique [1] Plafond / mur arrière / murs latéraux / sol	120 / 100 / 80 / 30 mm			
Isolant de remplacement en silicate de calcium [2] Plafond / mur arrière / murs latéraux / sol	90 / 75 / 60 / 30 mm			
Informations techniques générales				
Poids total / poids du revêtement	circa 400 / 120 kg			
Surface sol chambre de combustion (L x P)	305 x 525 mm			
Raccordement pour apport d'air frais pour la combustion	Ø 150 mm			
Utilisé dans une construction étanche	approprié [4]			
Testé conformément à la norme	EN 13229			
Respecte les valeurs	1. BImSchV (Stufe2), 15a BVG			

1 Laine minérale d'isolation de référence selon AGI-Q 132
2 Exemple SkamoEnclousure Board 225 kg/m^3
3 Valeur moyenne liée à la durée de stockage, des propriétés du matériau aussi bien en fonction de l'épaisseur de la construction. Puissance calorifique spécifique moyenne = circa 500 W/m^2
4 En tenant compte de la possibilité de révision et des températures ambiantes maximales des dispositifs de commutation externes (par ex. TAS/SV)
5 Fonctionnement de l'accumulateur, une quantité de bois pour la durée de l'accumulateur, en cas de construction fermée et de rendement > 80%

WHE 37/50a

Données techniques
Situation 09/2023

WHE 37/50a Allumage par l'extérieur Raccordement d'air frais

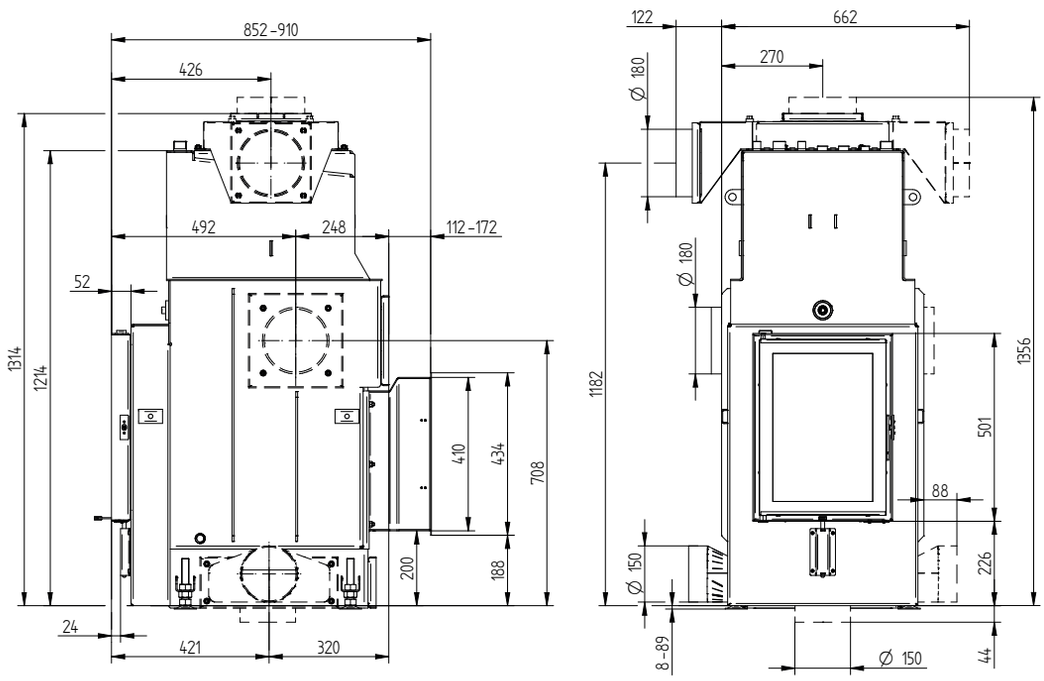

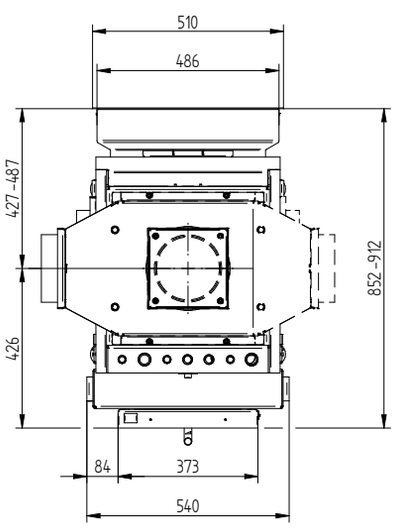

M 1:20

WHE 37/50a Allumage par l'extérieur WTR nettoyage pour échangeur de chaleur / Pieds

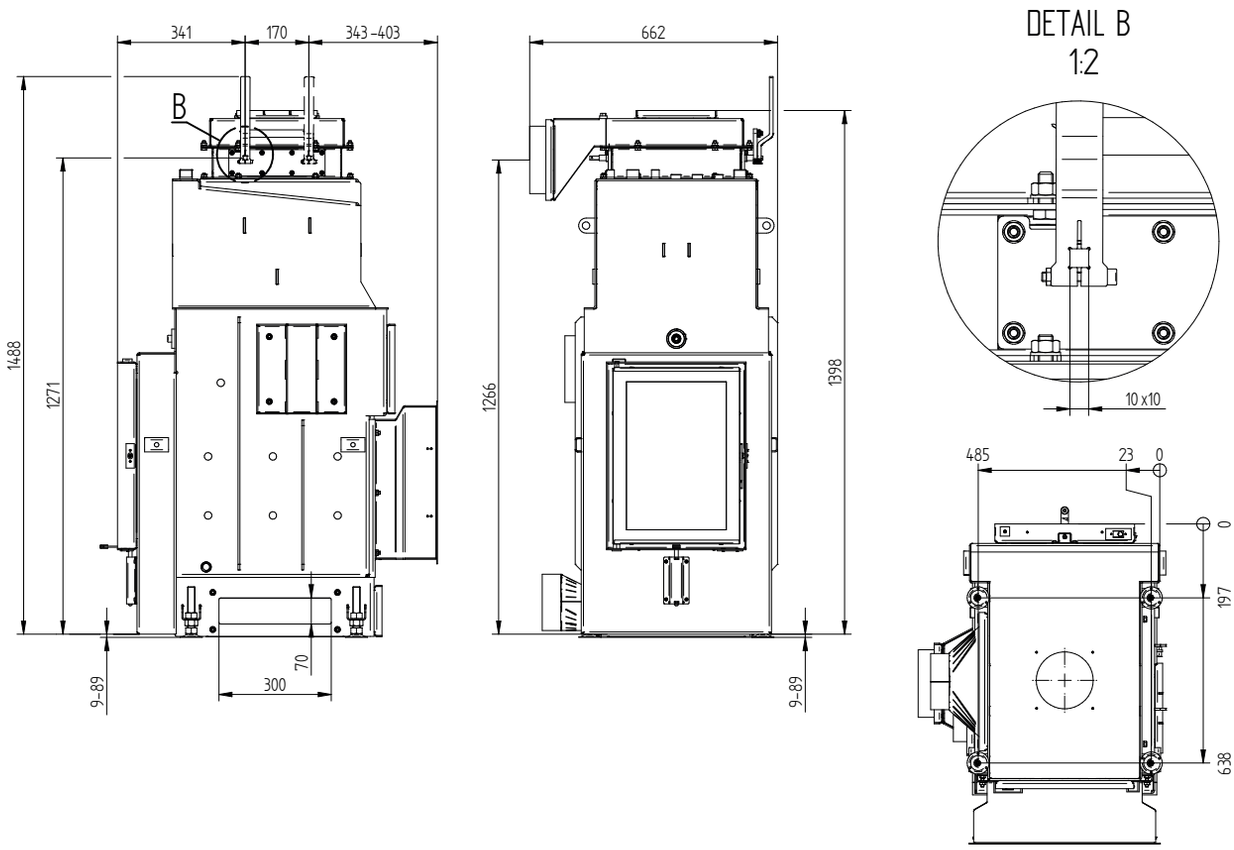

WHE 37/50a Allumage par l'extérieur Cadre écran 4 côtés 50 mm 1 x 90°

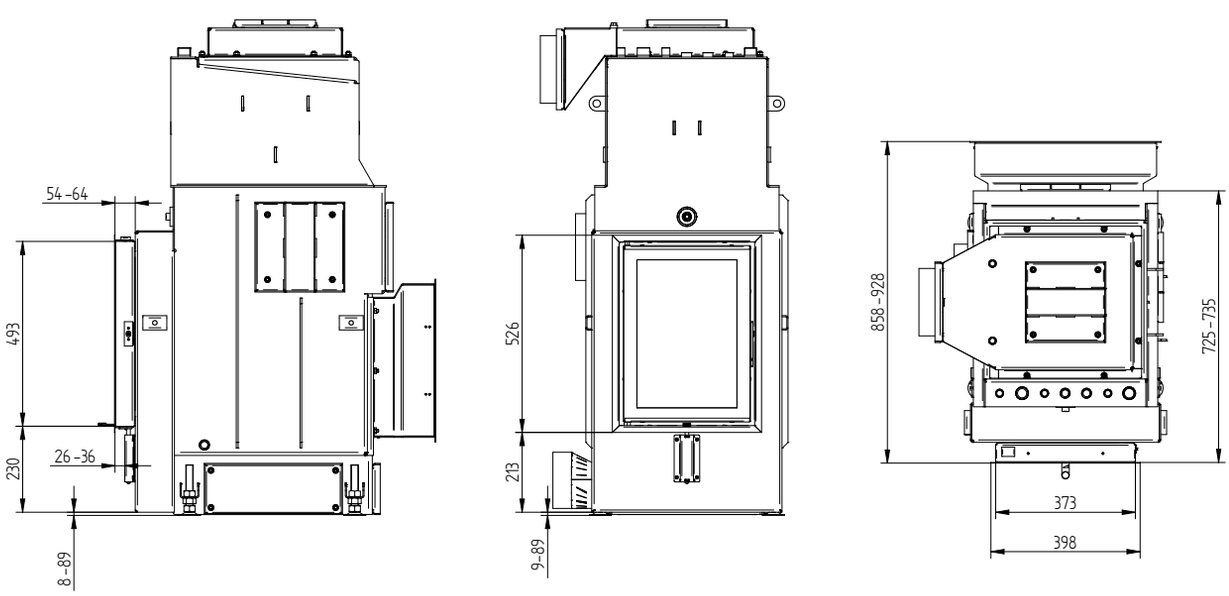

M 1:20

WHE 37/50a

Données techniques
Situation 09/2023

WHE 37/50a Allumage par l’extérieur Cadre écran 4 côtés 80 mm 2 x 45°

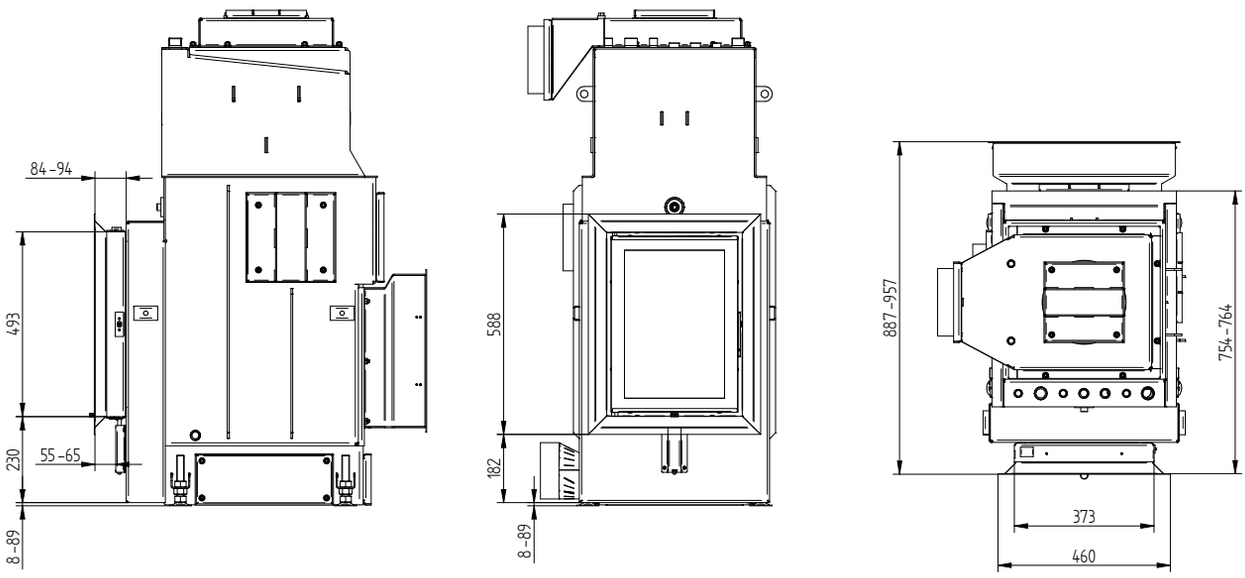

WHE 37/50a Allumage par l’extérieur | WHE 37/50a Allumage par l’extérieur WTR nettoyage pour échangeur de chaleur

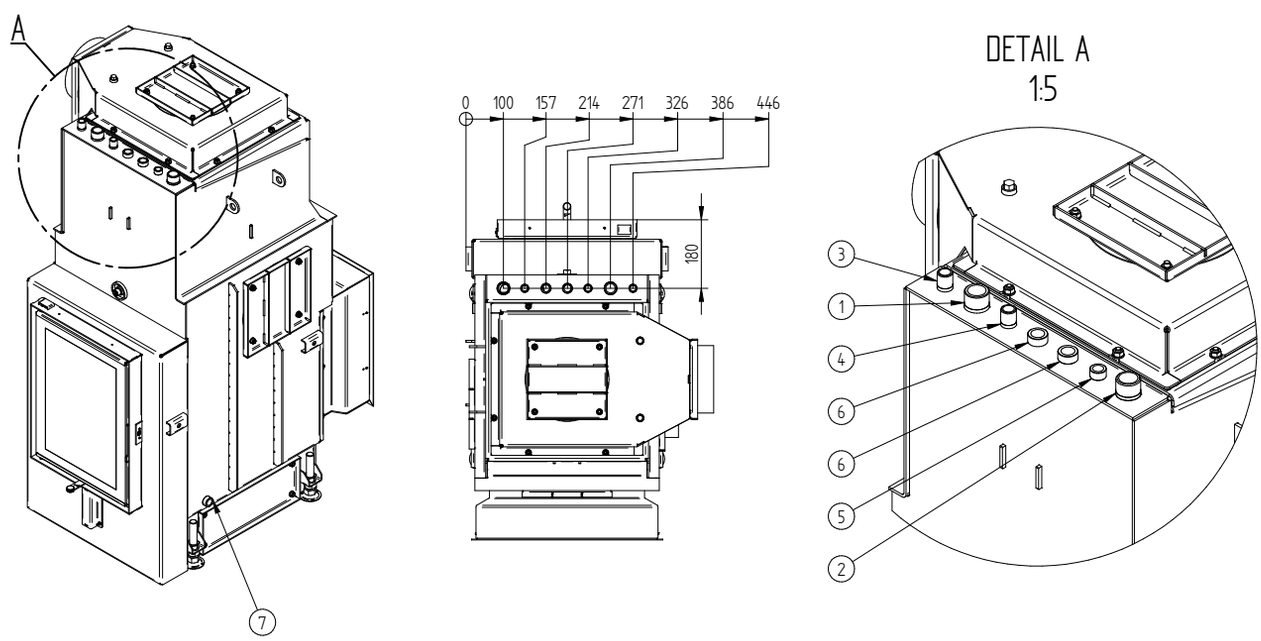

Nr.	Diamètre du raccord	Description
1	G 1” (AG)	Arrivée d’eau du circuit de chauffage - min 60 °C
2	G 1” (AG)	Sortie de l‘eau chauffé vers le circuit de chauffage
3	G 1/2” (AG)	Arrivée d’eau froide dans la boucle de refroidissement (TAS)
4	G 1/2” (AG)	Sortie d’eau de la boucle de refroidissement vers les égouts (TAS)
5	G 3/8” (IG)	Raccord pour la vanne de purge d’air
6	G 1/2” (IG)	Raccord pour capteur thermique
7	G 1/2” (IG)	Manchon pour la vidange

M 1:20