UKA 37/125/37/57h

Données techniques
Situation 09/2023

Données techniques

	raccordé directement à la cheminée
Cote énergétique	A+
Données de fonctionnement	
Puissance calorifique nominale	13 kW
Rendement	> 80 %
Consommation de bois	3,9 kg/h
Capacité d'accumulation totale de la chaleur	----
Débit massique des fumées	10,5 g/s
Tirage minimal nécessaire	12 Pa
Consommation d'air pour la combustion	35 m^3/h
Température moyenne des gaz de combustion mesurée	
A la sortie du foyer	294 °C
Répartition de la chaleur	
Corps du foyer	49 %
Porte en verre (simple / double)	51 / 0 %
Masse d'accumulation supplémentaire	----
Données pour construction (avec grille)	
Section minimale de la grille évacuation d'air de convection / grille alimentation	1050 / 1250 cm^2
Distances minimales aux surfaces isolantes / au sol	50 / 0 mm
Isolation de référence isolation thermique [2] plafond / mur arrière / murs latéraux / sol	120 / 70 / 0 / 0 mm
Isolant de remplacement en silicate de calcium [3] plafond / mur arrière / murs latéraux / sol	80 / 50 / 0 / 0 mm
Données pour la construction sans grille d'aération (grille alternative aussi)	
Surface rayonnante minimale [4]	selon TROL
Distances minimales aux surfaces isolantes / au sol	50 / 20 mm
Isolation de référence isolation thermique [2] plafond / mur arrière / murs latéraux / sol	190 / 90 / 0 / 20 mm
Isolant de remplacement en silicate de calcium [3] plafond / mur arrière / murs latéraux / sol	120 / 70 / 0 / 20 mm
Informations techniques générales	
Poids total / poids du revêtement	circa 433 / 122 kg
Surface sol chambre de combustion (L x P)	1010 x 305 mm
Raccordement pour apport d'air frais pour la combustion	Ø 150 mm
Utilisé dans une construction étanche	approprié
Testé conformément à la norme	EN 13229
Respecte les valeurs	1. BImSchV (Stufe2), 15a BVG

1 Les données correspondent à un exemple de calcul! Pour un calcul du système KMS, les appareils sont créés dans le programme de calcul Ortner
2 Laine minérale d'isolation de référence selon AGI-Q 132
3 Exemple SkamoEnclousure Board 225 kg/m^3
4 Valeur moyenne liée à la durée de stockage. En fonction des propriétés du matériau et de l'épaisseur du bâtiment. Puissance calorifique spécifique moyenne = circa 500 W/m^2

UKA 37/125/37/57h / Raccordement d'air frais / Pieds

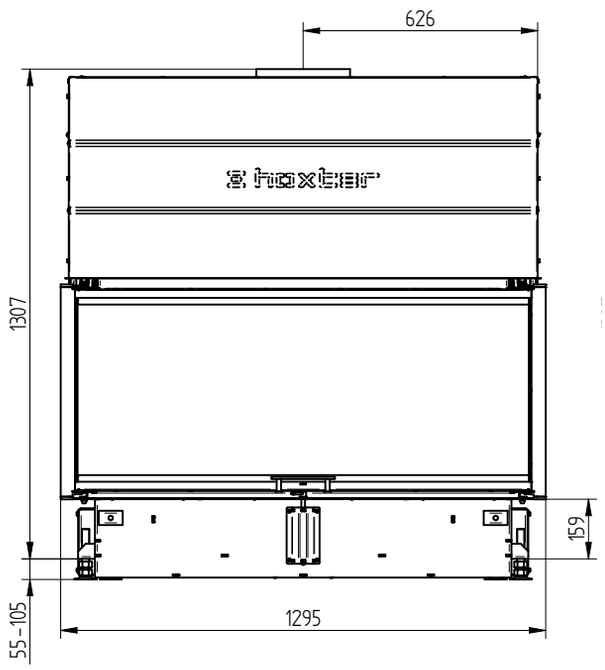

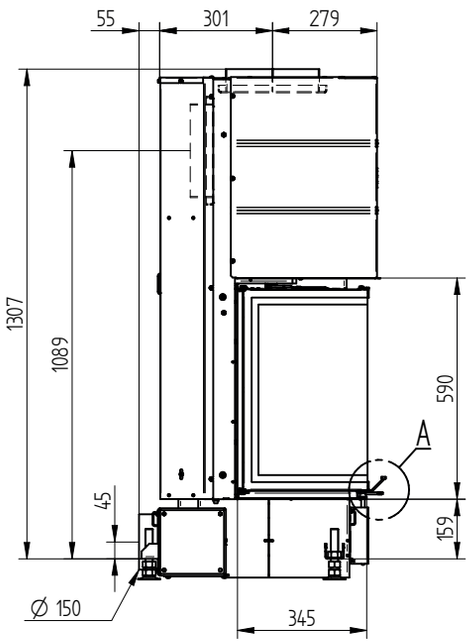

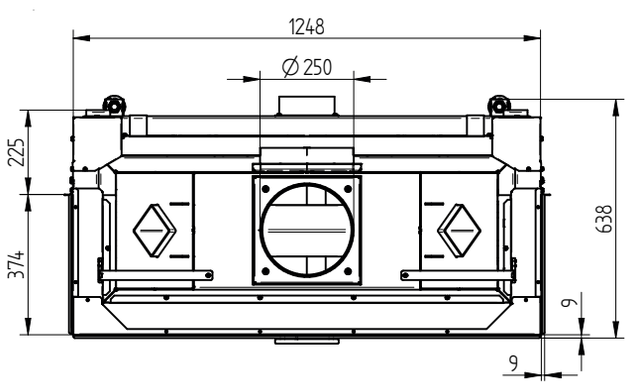

DETAIL A
1:2

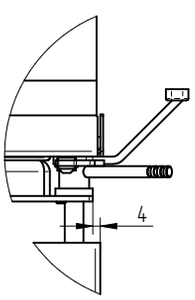

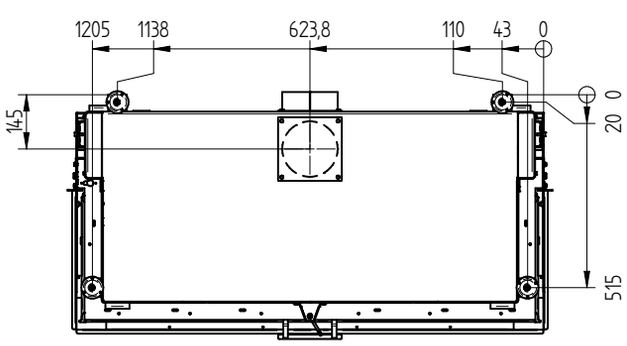

M 1:20

UKA 37/125/37/57h

Données techniques
Situation 09/2023

UKA 37/125/37/57h Ossatures incl. cadre de montage 3 côtés 70 mm

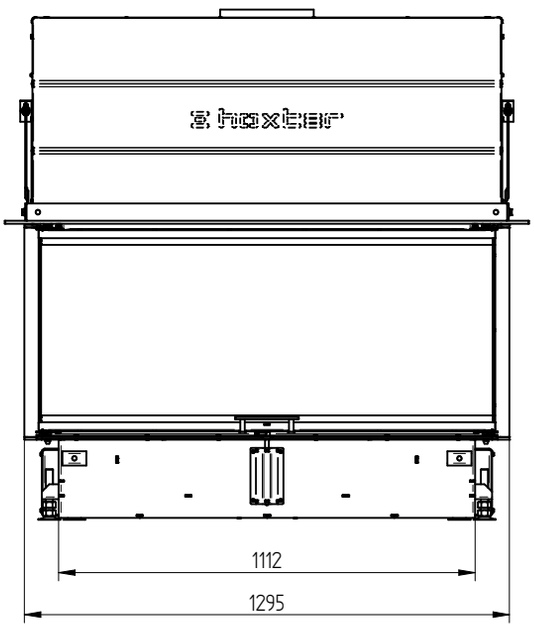

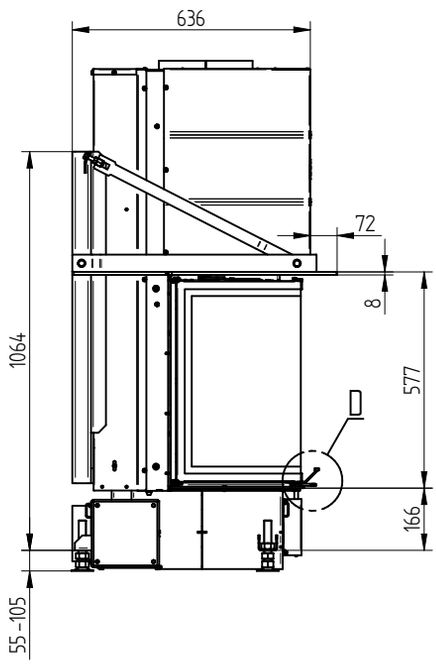

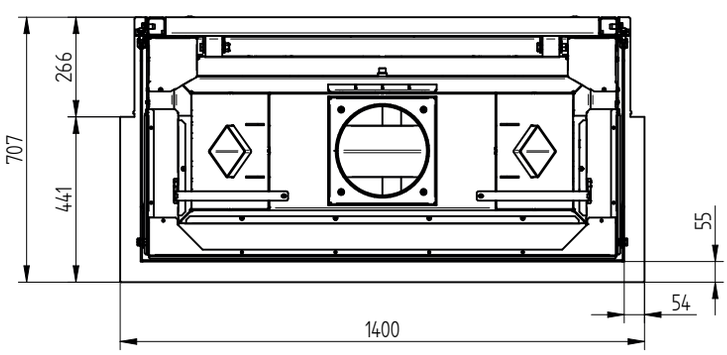

DETAIL D
1:2

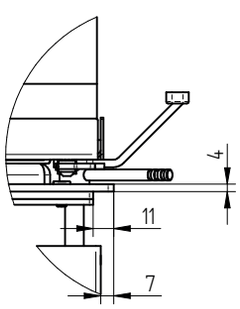

M 1:20

UKA 37/125/37/57h

Données techniques
Situation 09/2023

UKA 37/125/37/57h Ossatures incl. cadre de montage 5 côtés 70 mm

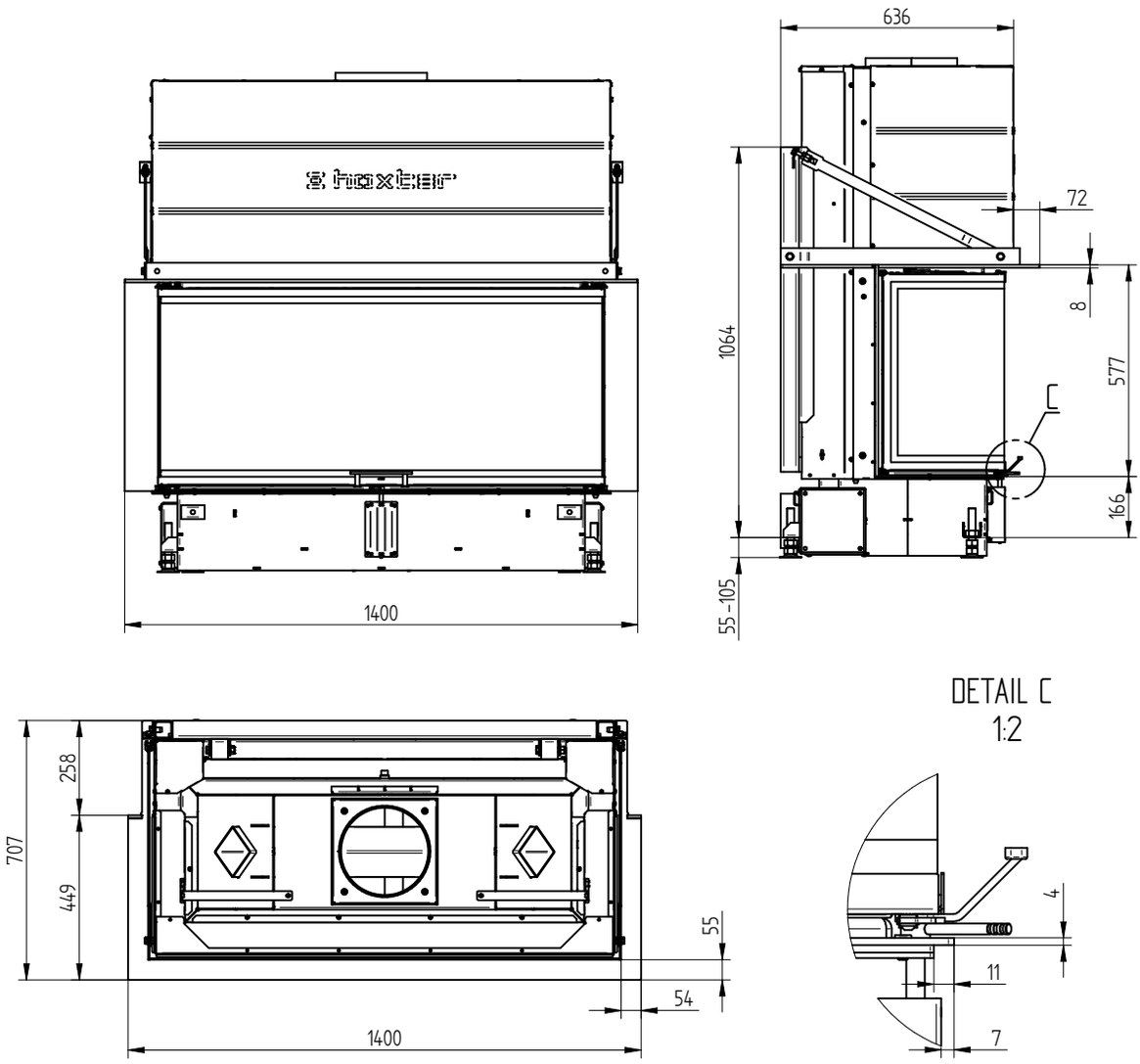

M 1:20

UKA 37/125/37/57h

Données techniques
Situation 09/2023

UKA 37/125/37/57h Ossatures incl. cadre de montage 8 côtés 70 mm

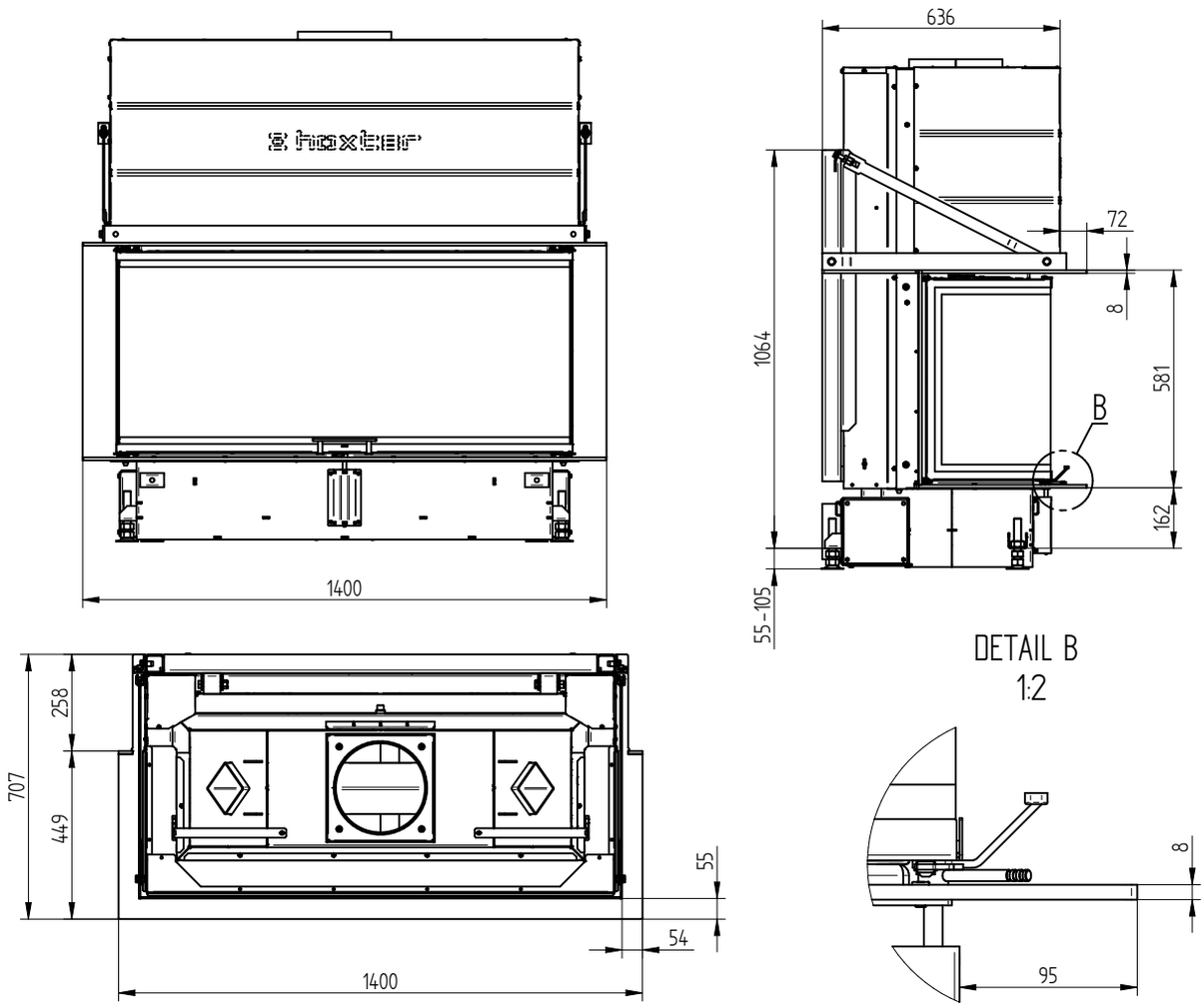

UKA 37/125/37/57h Manteau de convection

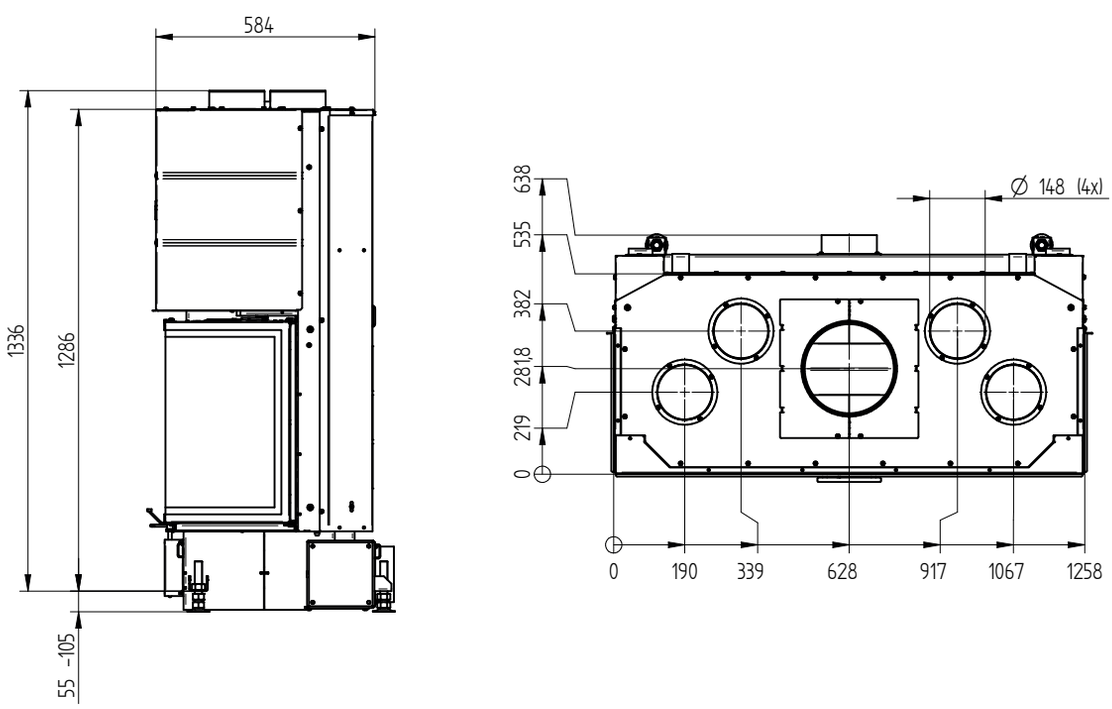

M 1:20