HAKA 89/45WT

Technische gegevens
Stand 09/2023

Technische gegevens	rechtstreeks aangesloten op de schoorsteen	
	HAKA 89/45WT(h)	**HAKA 89/45WT(h)+**
Energielabel	A+	A+
Werkingsgegevens		
Nominale warmteafgifte / Opgenomen vermogen aan water	10 / 5,6 kW	20 / 10,4 kW
Efficiëntie	> 80 %	> 80 %
Houtverbruik	3 kg/h	6 kg/h
Rookgasmassastroom	9,4 g/s	15,8 g/s
Noodzakelijke druk in de schouw	12 Pa	12 Pa
Noodzakelijke hoeveelheid verbrandingslucht	30 m^3/h	55 m^3/h
Gemiddelde rookgastemperatuur		
bij het verbindingsstuk	201 °C	232 °C
Warmteverdeling		
inbouwhaard	9 %	10 %
glas deur (enkel / dubbel glas)	0 / 35 %	0 / 38 %
water	56 %	52 %
Specificaties waterwisselaar		
Maximale werkdruk	2,5 bar	2,5 bar
Minimale retourwater temperatuur	60 °C	60 °C
Water capaciteit	47 Liter	47 Liter
Aansluiting ingang / uitgang	1 / 1 Zoll	1 / 1 Zoll
Informatie voor de bouw		
Minimaal stralingsoppervlak afvoer / toevoer (met ontluchtingsrooster)	250 / 300 cm^2	350 / 400 cm^2
Minimaal stralingsoppervlak [3] (zonder ontluchtingsrooster)	volgens TROL	volgens TROL
Minimale afstand tot geïsoleerde ruimtes / vloer	40 / 0 mm	40 / 0 mm
Referentie isolatiemateriaal [1] plafond / achterwand / zijwanden / vloer	100 / - / 60 / 0 mm	120 / - / 80 / 0 mm
Vervangend isolatiemateriaal calciumsilicaat [2] plafond / achterwand / zijwanden / vloer	75 / - / 45 / 0 mm	90 / - / 60 / 0 mm
Algemene technische informatie		
Totaal gewicht / waarvan brandkamer stenen	305–420 / 100 kg	
Afmetingen verbrandingskamer (breedte x diepte)	810 x 315 mm	
Verbrandingsluchtaansluiting	Ø 125 mm	Ø 150 mm
Gebruik bij gesloten constructie volgens technisch voorschrift	geschikt [4]	
Getest volgens	EN 13229	
Voldoet aan waarden	1. BImSchV (Stufe2), 15a BVG	

Nr.	Schroefdraad maat	Omschrijving
1	G 1” (AG)	Watertoevoer van verwarmingssysteem - min. 60 °C
2	G 1” (AG)	Warm water toevoer naar verwarmingssysteem
3	G 1/2” (AG)	Watertoevoer van de waterleidingen naar het koelcircuit
4	G 1/2” (AG)	Afvoer van water uit de koelkringloop naar de afvoer
5	G 3/8” (IT)	Huls voor ontluchtingsklep
6	G 1/2” (IT)	Huls voor temperatuursensor

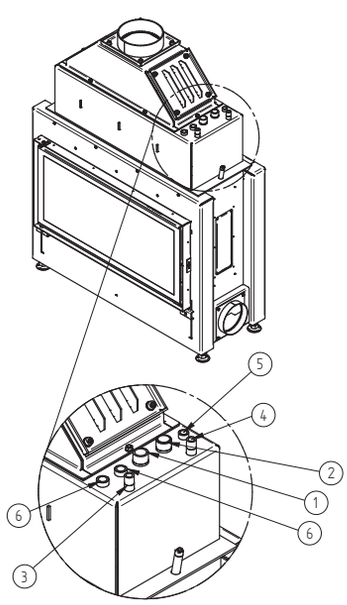

1 Minerale wol volgens AGI-Q 132 (isolatiegegevens hebben betrekking op niet te beschermen oppervlakten)

2 Voorbeeld SkamoEnclousure Board 225 kg/m^3 (De isolatiegegevens hebben betrekking op oppervlakten die niet hoeven te worden beschermd)

3 Gemiddelde waarde met betrekking tot de opslagperiode. Afhankelijk van materiaaleigenschappen en dikte van constructie. Gemiddelde soortelijke warmte warmteafgifte = ca. 500 W/m^2

4 Met inachtneming van de inspectie mogelijkheden en maximale omgevingstemperaturen van de externe schakelapparatuur (b.v. TAS/SV)

HAKA 89/45WT

Technische gegevens
Stand 09/2023

HAKA 89/45W doorkijk, HAKA 89/45W doorkijk vermogen+ deur variant liftdeur / liftdeur

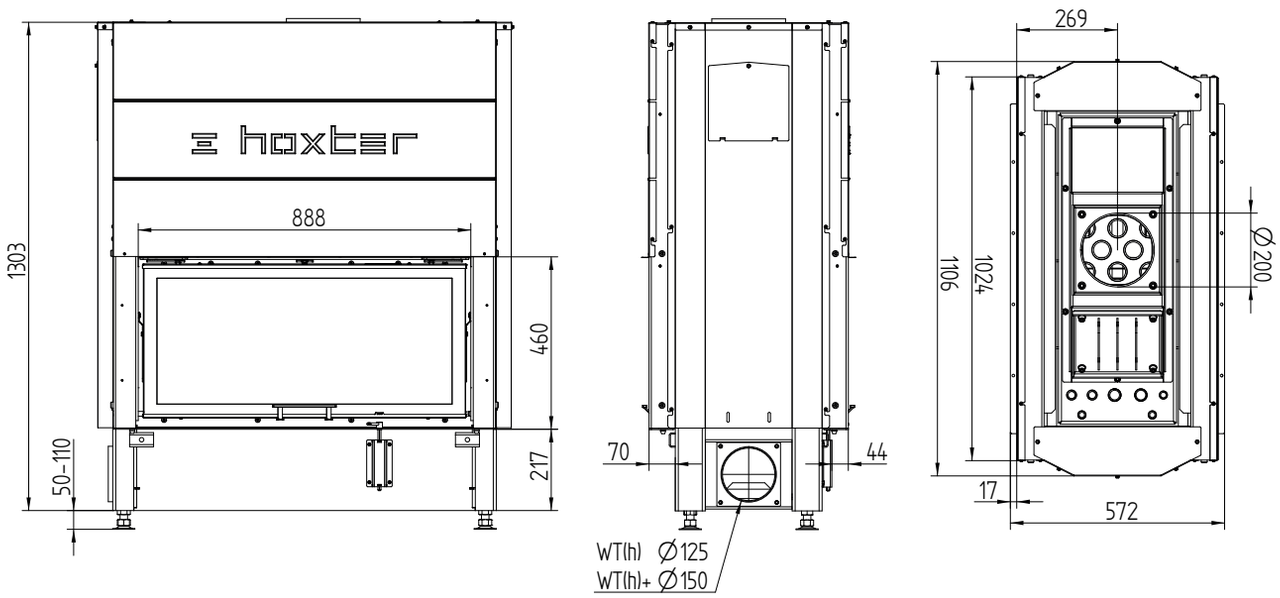

HAKA 89/45W doorkijk, HAKA 89/45W doorkijk vermogen+ deur variant liftdeur / draaideur

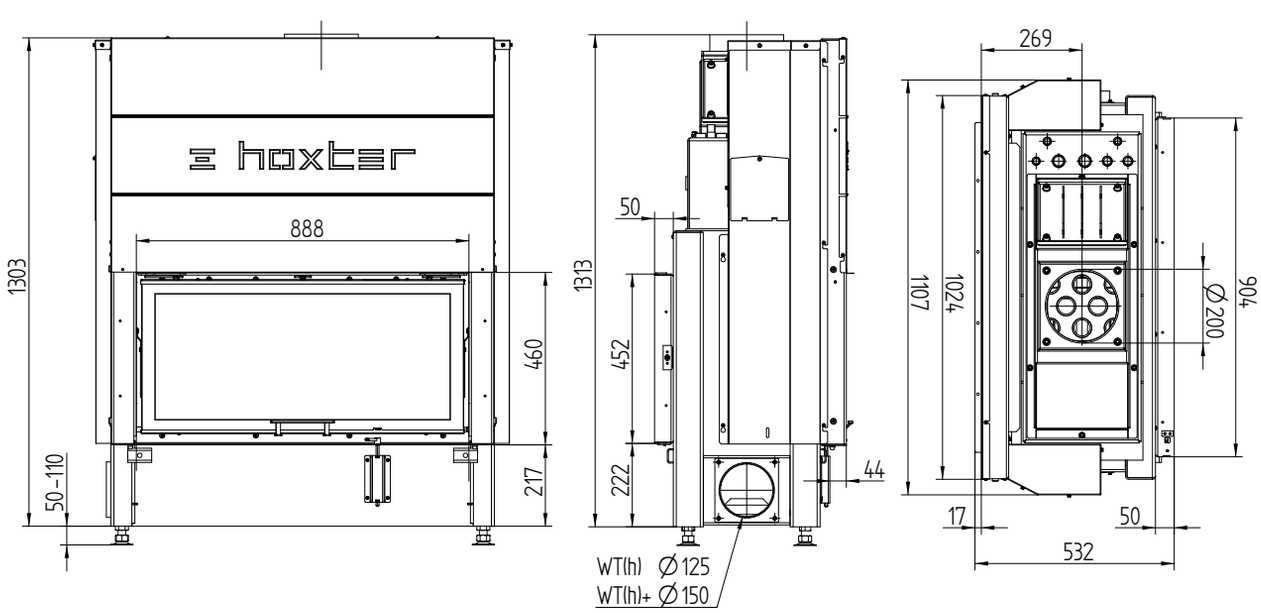

M 1:20

HAKA 89/45WT

Technische gegevens
Stand 09/2023

HAKA 89/45W doorkijk, HAKA 89/45W doorkijk vermogen+ deur variant draaideur / draaideur

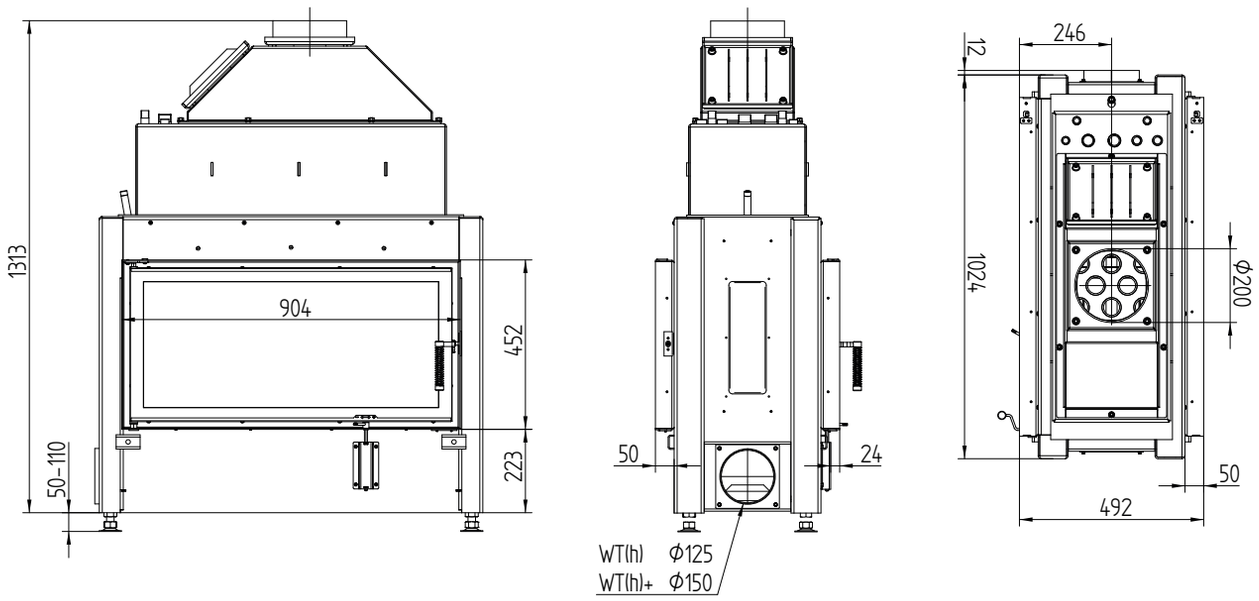

M 1:20

HAKA 89/45WT

Technische gegevens
Stand 09/2023

Afdekkader 89/45h liftdeur 4-zijdig 50 mm 1 x 90°

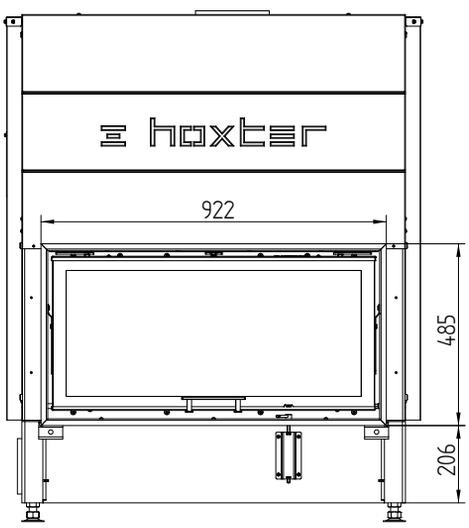

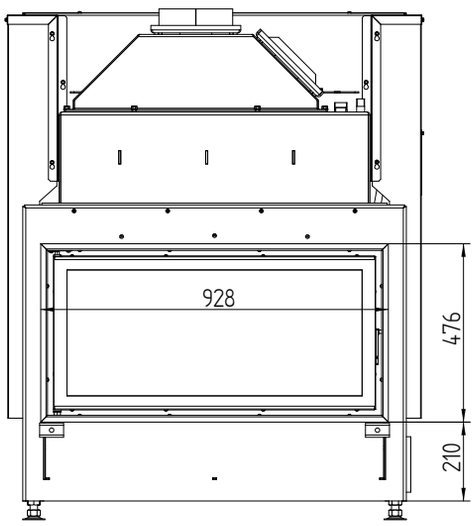

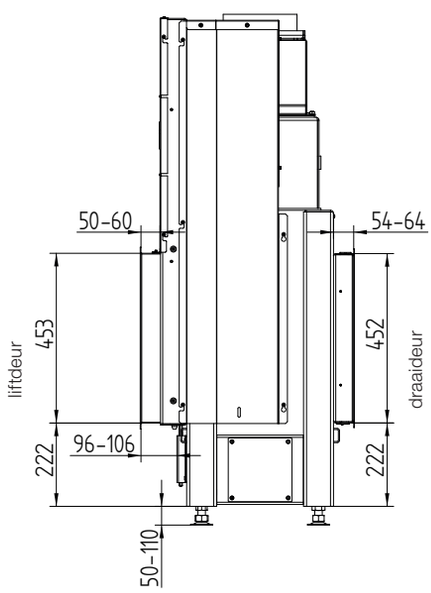

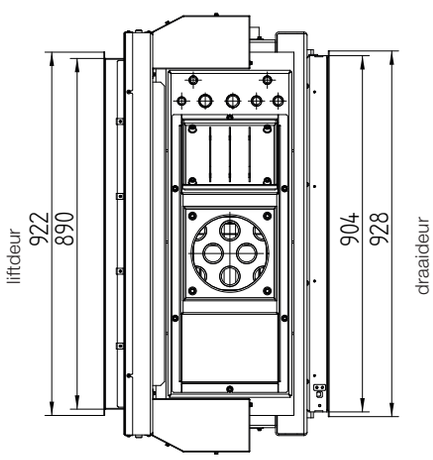

M 1:20

HAKA 89/45WT

Technische gegevens
Stand 09/2023

Afdekkader 89/45h liftdeur 4-zijdig 80 mm 1 x 90°

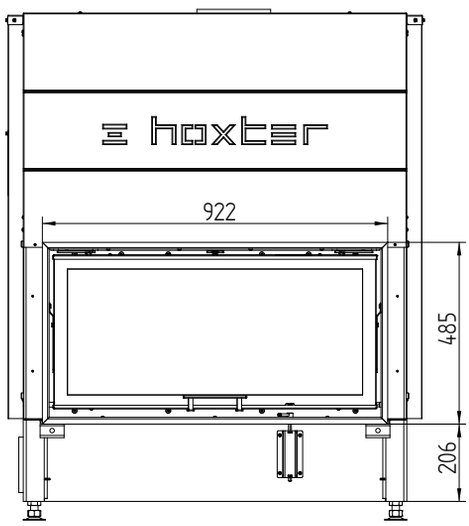

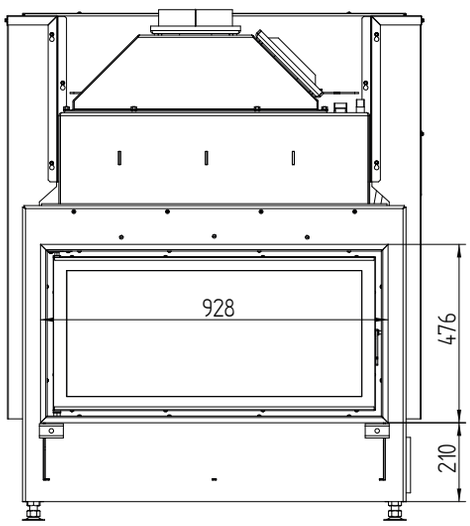

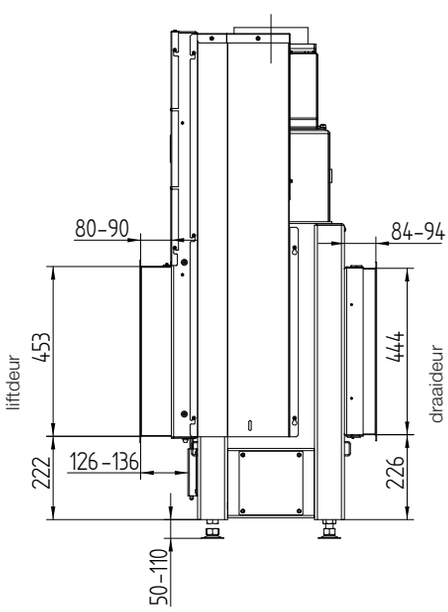

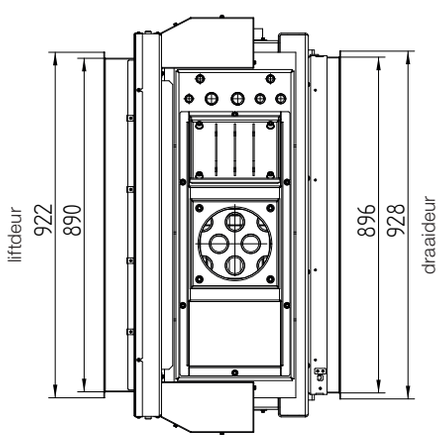

M 1:20

HAKA 89/45WT

Technische gegevens
Stand 09/2023

Opbouwkader 89/45h liftdeur 4-zijdig 50 mm liftdeur

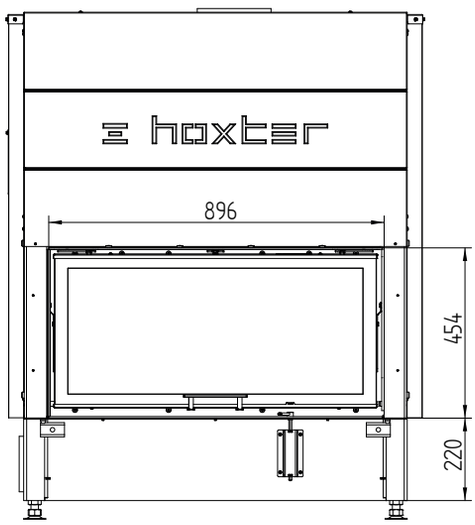

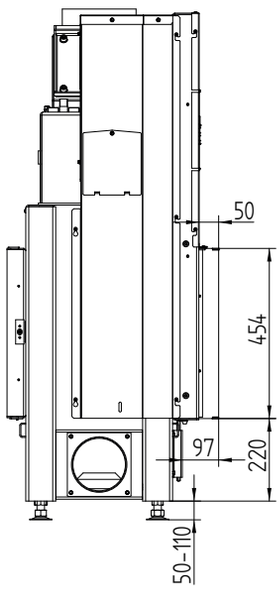

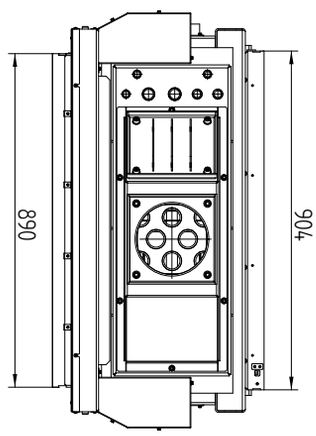

Opbouwkader 89/45h liftdeur 4-zijdig 80 mm

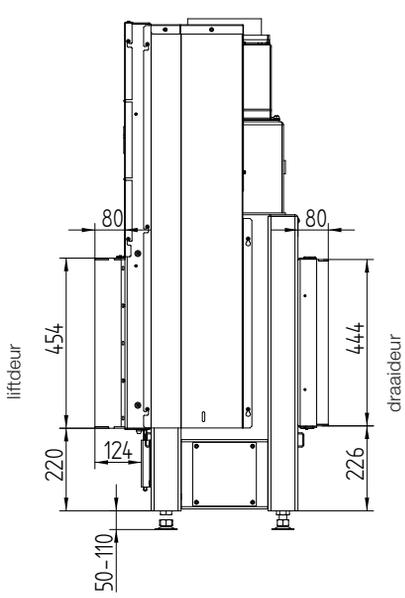

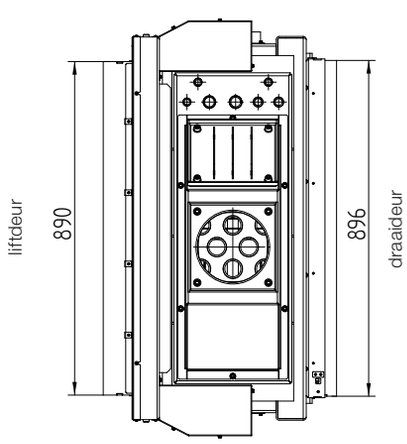

M 1:20