HAKA 32/44

Données techniques
Situation 09/2023

Données techniques	raccordé directement à la cheminée	avec masse accumulante supplémentaire	
	Échangeur de chaleur	**Adaptateur en fonte**	**S-accumulateur superieur**
Cote énergétique	A+	A+	A+
Données de fonctionnement			
Puissance calorifique nominale	4 kW	----	----
Rendement	> 80 %	----	----
Consommation de bois	1,3 kg/h	3 kg	3 kg
Capacité d'accumulation totale de la chaleur	----	12 kW	12 kW
Émission de chaleur moyenne / durée de stockage [5]	----	1,2 kW / 8 h	1,2 kW / 8 h
Débit massique des fumées	4,4 g/s	11 g/s	11 g/s
Tirage minimal nécessaire	12 Pa	12 Pa	15 Pa
Consommation d'air pour la combustion	15 m^3/h	30 m^3/h	30 m^3/h
Température moyenne des gaz de combustion mesurée			
A la sortie du foyer	235 °C	360 °C	360 °C
Après 2,5 m de modules d'accumulation KMS 240 [1]	----	210 °C	----
Après 5 anneaux d'accumulation type S	----	----	240 °C
Répartition de la chaleur			
Corps du foyer	75–85 %	30 %	
Porte en verre (simple / double)	25 / 15 %	25 / 15 %	
Masse d'accumulation supplémentaire	----	45–55 %	
Données pour construction (avec grille)			
Section minimale de la grille évacuation d'air de convection / grille alimentation	700 / 800 cm^2	700 / 800 cm^2	
Distances minimales aux surfaces isolantes / au sol	50 / 0 mm	50 / 0 mm	
Isolation de référence isolation thermique [2] plafond / mur arrière / murs latéraux / sol	120 / 70 / 70 / 0 mm	120 / 70 / 70 / 0 mm	
Isolant de remplacement en silicate de calcium [3] plafond / mur arrière / murs latéraux / sol	80 / 50 / 50 / 0 mm	80 / 50 / 50 / 0 mm	
Données pour la construction sans grille d'aération (grille alternative aussi)			
Surface rayonnante minimale [4]	selon TROL	3 m^2	
Distances minimales aux surfaces isolantes / au sol	50 / 20 mm	50 / 20 mm	
Isolation de référence isolation thermique [2] plafond / mur arrière / murs latéraux / sol	160 / 90 / 90 / 20 mm	160 / 90 / 90 / 20 mm	
Isolant de remplacement en silicate de calcium [3] plafond / mur arrière / murs latéraux / sol	120 / 70 / 70 / 20 mm	120 / 70 / 70 / 20 mm	
Informations techniques générales			
Poids total / poids du revêtement	circa 110 / 44 kg		
Surface sol chambre de combustion (L x P)	520 x 210 mm		
Raccordement pour apport d'air frais pour la combustion	Ø 125 mm		
Utilisé dans une construction étanche	approprié		
Testé conformément à la norme	EN 13229		
Respecte les valeurs	1. BImSchV (Stufe2), 15a BVG		

1 Les données correspondent à un exemple de calcul! Pour un calcul du système KMS, les appareils sont créés dans le programme de calcul Ortner
2 Laine minérale d'isolation de référence selon AGI-Q 132
3 Exemple SkamoEnclousure Board 225 kg/m^3
4 Valeur moyenne liée à la durée de stockage. En fonction des propriétés du matériau et de l'épaisseur du bâtiment. Puissance calorifique spécifique moyenne = circa 500 W/m^2
5 Fonctionnement en accumulation, une quantité de bois déposée pour la durée de l'accumulation, en cas de construction fermée et de rendement > 80%

HAKA 32/44

Données techniques
Situation 09/2023

HAKA 32/44 échangeur de chaleur en acier verticalement

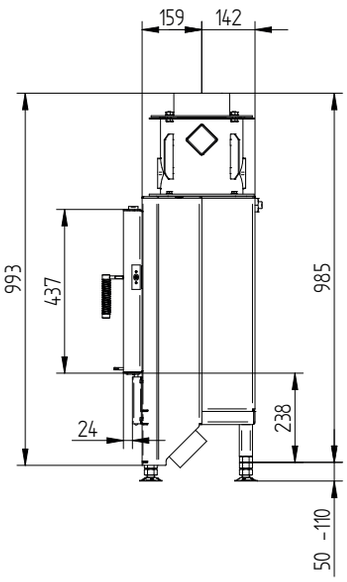

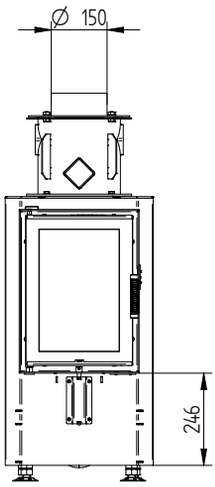

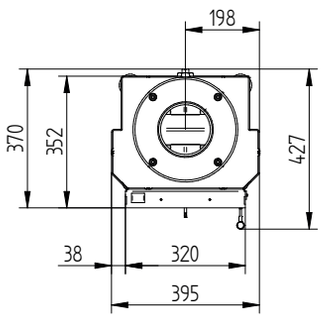

HAKA 32/44 S-accumulateur superieur

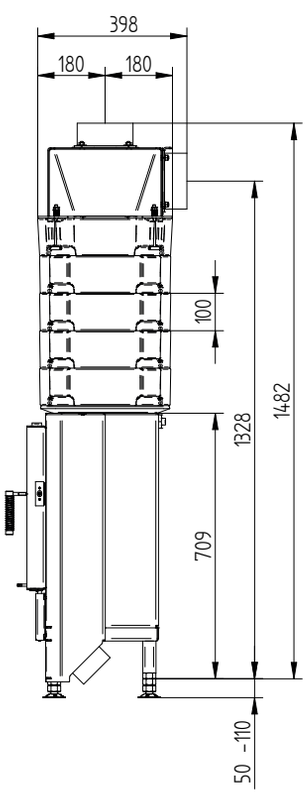

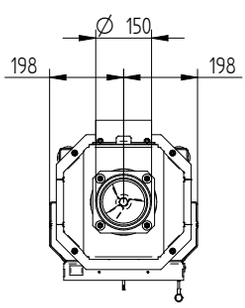

HAKA 32/44

Données techniques
Situation 09/2023

Cadre écran 32/44 battant buse d'évacuation fonte / 4 côtés 50 mm 1 x 90° / Raccordement d'air frais

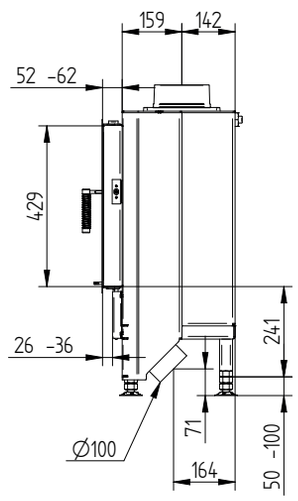

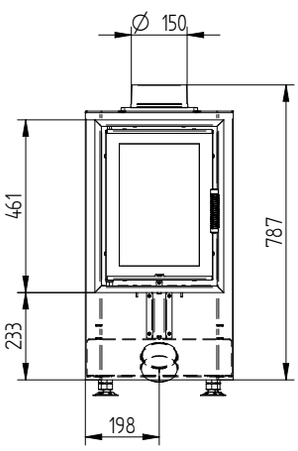

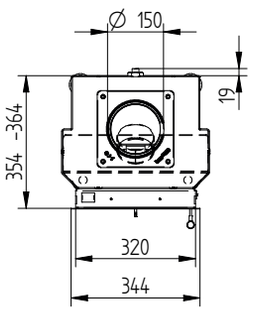

Cadre écran 32/44 battant 4 côtés 50 mm 2 x 45° / Pieds

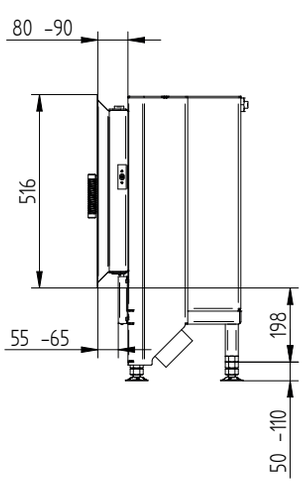

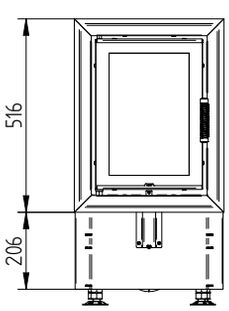

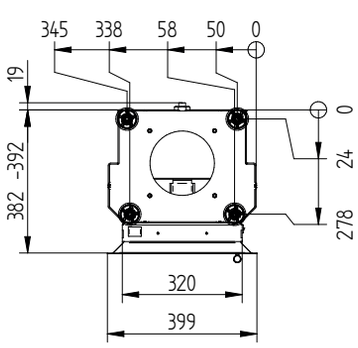

HAKA 32/44

Données techniques
Situation 09/2023

Cadre écran 32/44 battant 4 côtés R300 mm 1 x 90°

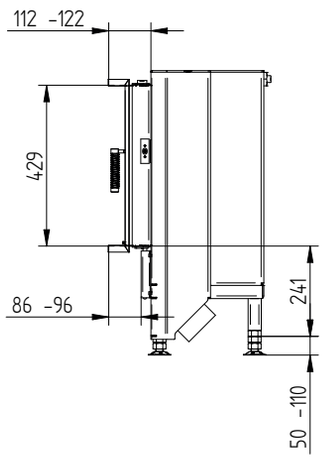

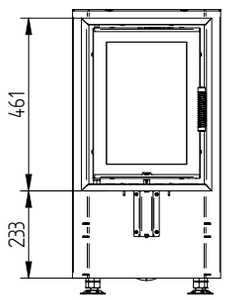

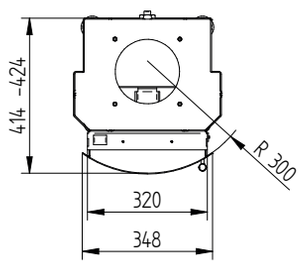

Cadre écran 32/44 battant 4 côtés R330 mm 1 x 90° / 2 x 45°

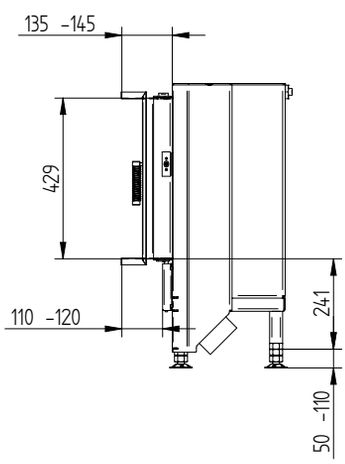

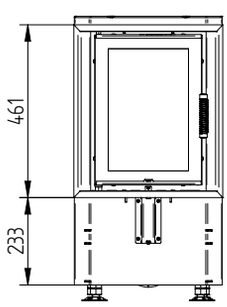

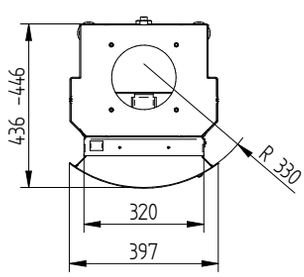
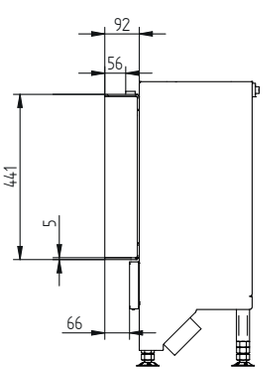
Cadre de porte 32/44 90 mm eppesseur 5 mm